Electrolux PROFESSIONAL

Modulare Großküchengeräteserie Kühlunterbau mit 6 Schubladen 1600MM - R290

Technisches Datenblatt
ARTIKEL #
MODELL #

NAME #

SIS #

AIA #



371296 (E7TTBECOMKN) 700XP Kühlunterbau mit 6 Schubladen, -2/+10° C, automatische Abtaukondensatverdunstung - R290

Kurzbeschreibung

Artikel Nr.

Kühlunterbau mit 6 Schubladen. Eingebautes Kühlkompressor. Betriebstemperaturbereich von -2°C bis 10°C. Zur Montage unter 700XP-Oberplatte. Wird mit 50 mm höhenverstellbaren Füßen geliefert. Außenverkleidung aus Edelstahl mit Scotch Brite-Finish. Geeignet für den Betrieb bei einer Umgebungstemperatur von bis zu +43°C. Konstruiert, um einen bündigen Übergang zwischen Modulen zu ermöglichen.

Hauptmerkmale

- Gerät leicht unter andere 700XP Tischgeräte zu montieren.
- Regelbarer Temperaturbereich von -2 °C bis +10 °C für Fleisch, Fisch und Molkereiprodukte.
- Umluftkühlung für schnelles Kühlen und gleichmäßige Temperaturverteilung.
- Rechtwinklige Seitenkanten für bündige Verbindung ohne Ritzen und Schmutzecken.
- Abtauung und automatische Tauwasserverdunstung: Kondensat verdunstet automatisch durch das elektrische Heizelement im Kondensatbehälter.
- GN-konform.
- Entwickelt für die Montage auf modularen Kochblock

Konstruktion

- Außenverkleidung aus Edelstahl mit Scotch Brite Schliff für höchsten Hygienestandard.
- Gerät mit Eigenkühlung.
- Frontseitiger Zugang zu allen Komponenten.
- Das Gerät wird mit 150 mm höhenverstellbaren Füßen aus rostfreiem Stahl geliefert. Die Füße können bis zu 250 mm verlängert werden.

Nachhaltigkeit

- FKW und FCKW frei (hoch ökologisches Kältemittel: R290).

Optionales Zubehör

• 1 Satz geflanschte Füße	PNC 206136 ❑
• Front-Sockelblende, 1600 mm	PNC 206152 ❑
• Front-Fußblende, 1600 mm (nicht für Kühl-/Tiefkühl-Unterschrank)	PNC 206179 ❑
• 4 Füße für Sockelaufstellung (nicht für Serie 900 Stand-Grillgerät)	PNC 206210 ❑
• 2 Blenden für Servicekanal für einseitige Installation von Tischgeräten auf Unterbau	PNC 206248 ❑
• 1 Paar seitliche Fußblenden	PNC 206249 ❑
• 1 Paar seitliche Sockelblenden	PNC 206265 ❑
• 2 Schubladen für gekühlte Unterschränke	PNC 206351 ❑
• Kit 6 Räder - 3 Lenkrollen mit Feststeller	PNC 206432 ❑
• 2 Seitenblenden für freistehende Geräte	PNC 216000 ❑

Genehmigung:

Modulare Großküchengeräteserie Kühlunterbau mit 6 Schubladen 1600MM - R290

Front

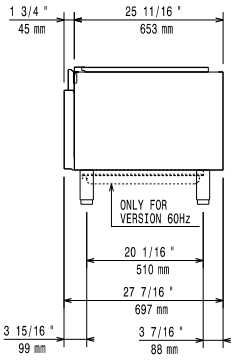

Seite

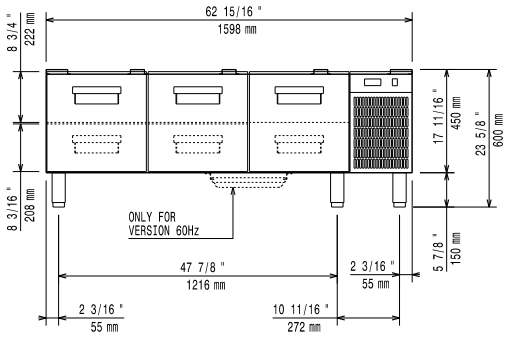

EI = Elektroanschluss

oben

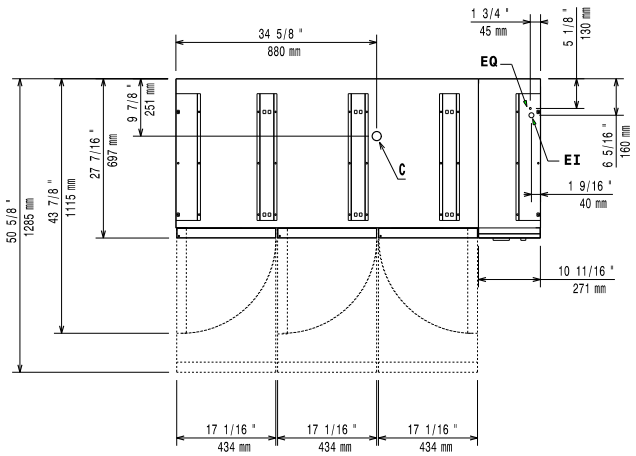

Elektrisch

Netzspannung:	220-230 V/1N ph/50 Hz
Anschlusswert:	0.4 kW
Gesamt-Watt	0.4 kW
Steckertyp:	CE-SCHUKO

Schlüsselinformation

Außenabmessungen, Länge:	1600 mm
Außenabmessungen, Tiefe:	700 mm
Außenabmessungen, Höhe:	600 mm
Nettogewicht:	110 kg
Versandgewicht:	141 kg
Versandhöhe:	800 mm
Versandlänge:	820 mm
Versandtiefe:	1650 mm
Versandvolumen:	1.08 m³
Bruttokapazität:	180 lt

Nachhaltigkeit

Art des Kältemittels:	R290
Kühlmittelgewicht:	85 g

Das Unternehmen behält sich das Recht auf Änderungen der Spezifikation vor.

2026.11.20